www.ma163.com 电子技术资料网

715G5173P01W21002S

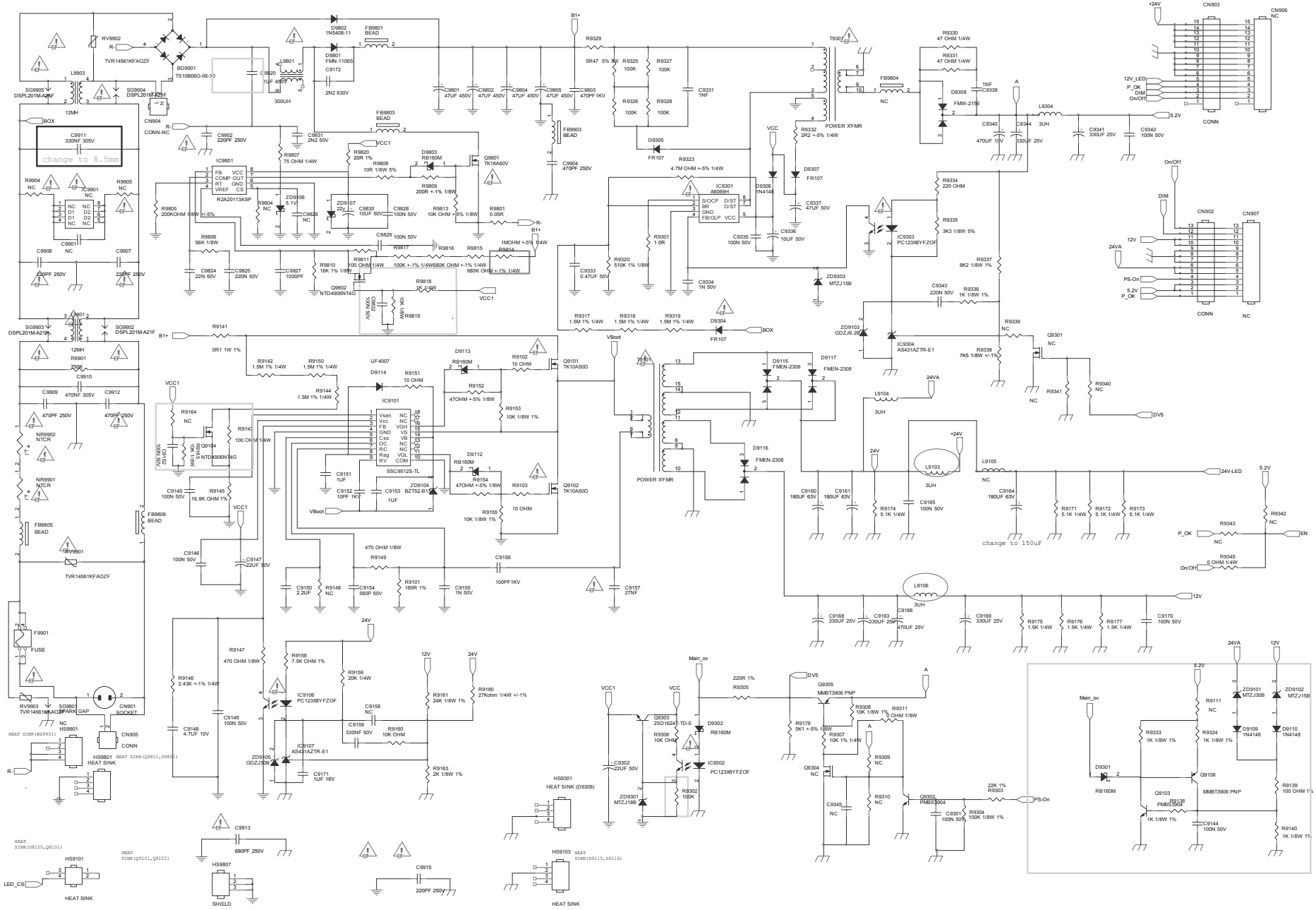
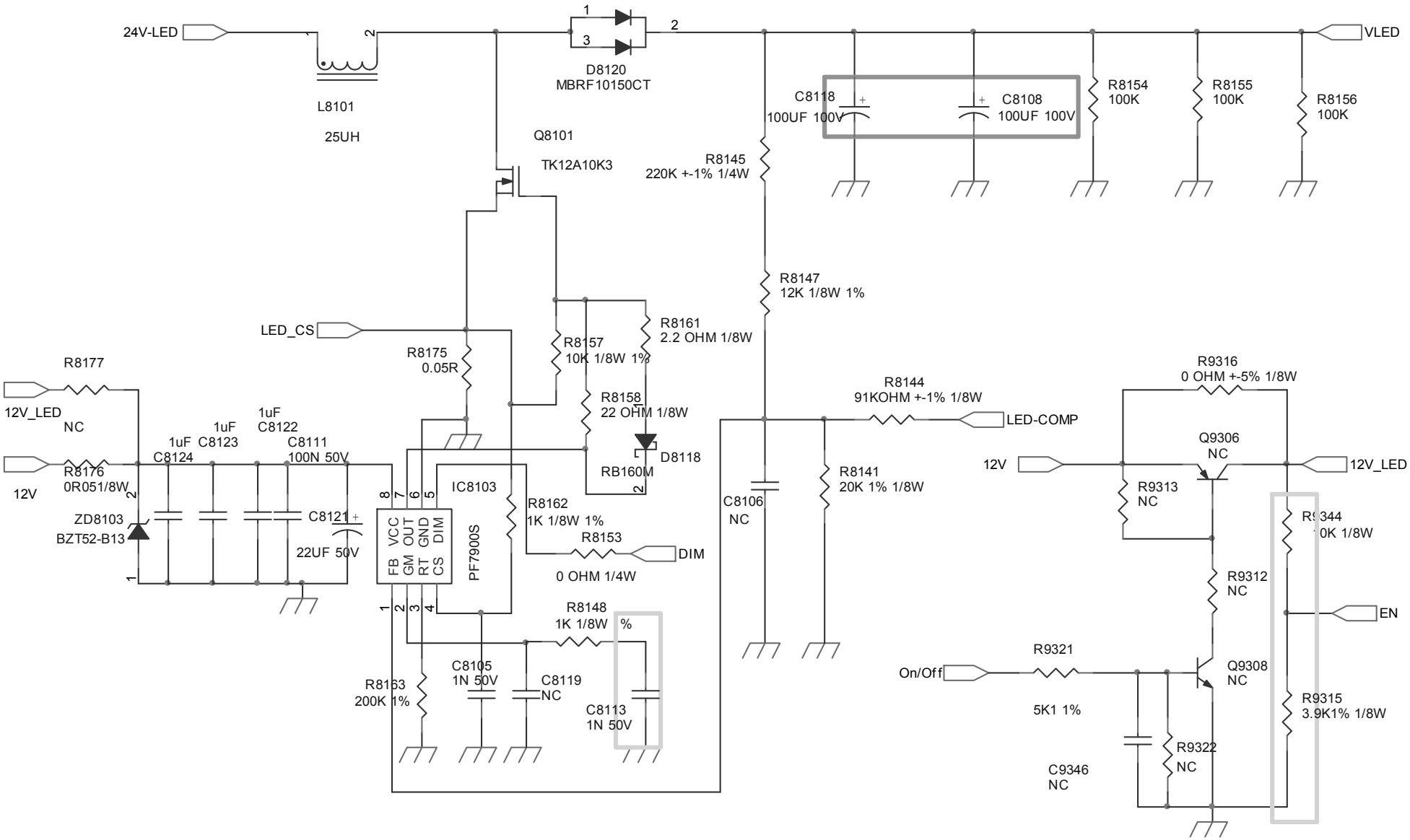
www.ma163.com 电子技术资料网